EDITION / VERSİYON
05/2019

SLIDING SYSTEM
SÜRME SİSTEMİ

SYSTEM 38T
SİSTEM 38T

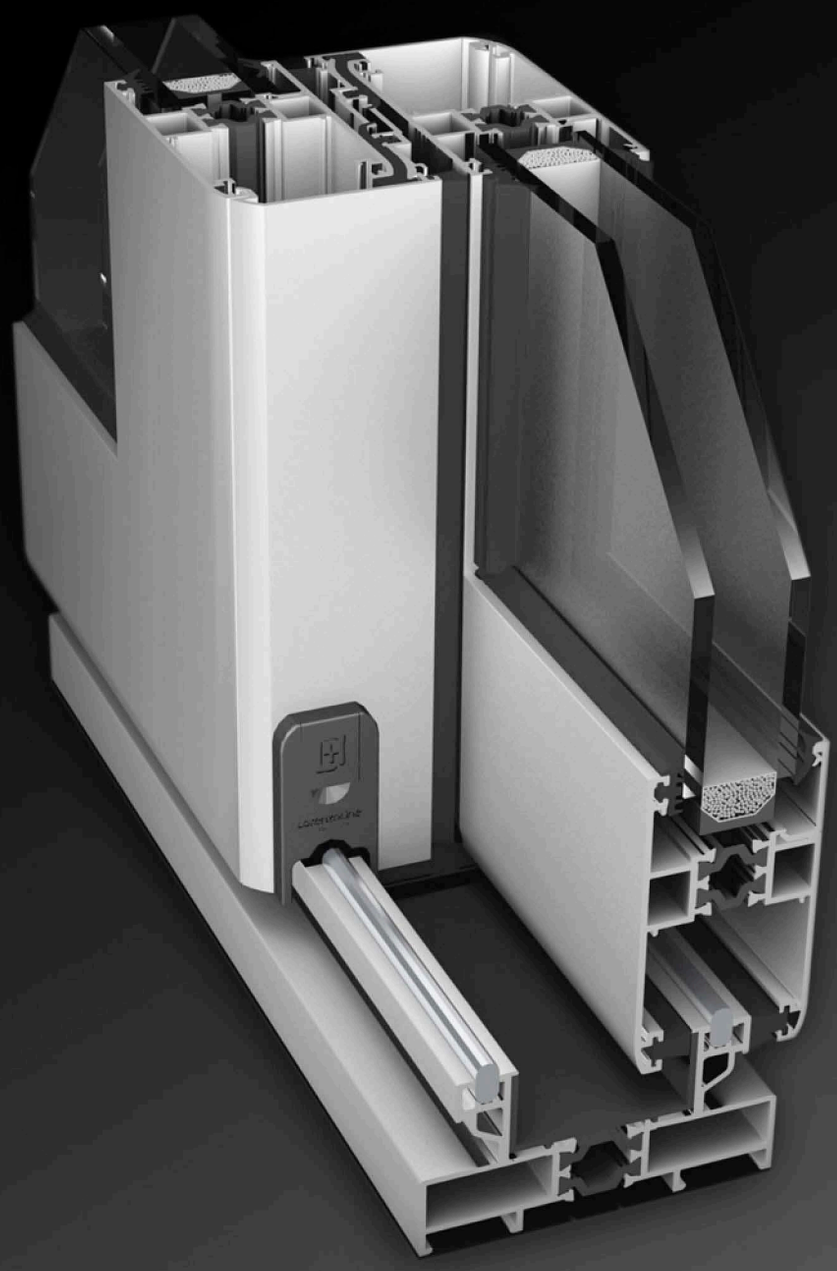

LorenzoLine®
aluminium profile system

38T SYSTEM / SİSTEM
TECHNICAL INFORMATION / TEKNİK BİLGİLER

System Properties / Sistem Özellikleri

Frame Height / Kasa Genişliği	: 77.4 mm
Vent Height / Kanat Genişliği	: 38 mm
Wall Thickiness / Et Kalınlığı	: 1.4 - 1.5 mm
Insulation Bar / Isı Bariyer	: 14.8 mm
Sash Carriying Capacity Kanat Taşıma Kapasitesi	: 120 Kg
Thermal Permability Uf Isı Geçirgenlik Uf EN ISO 1077-2	: 4.45 W/m2K

EPDM Gaskets / EPDM Fitil

Glazing From 4 mm to 24 mm
Cam Kullanımı 4 mm'den 24 mm

Compatible with 60T / 60T ile Uyumlu

Code Logic / Kod Mantığı

38T | 101 | 00

- 38T – Title / Seri
- 101 – Group / Grup
- 00 – Factory Standard / Fabrika Standardı

Titles / Seriler

38T - System Name / Sistem Adı
08 - Glazing Bead / Cam Çıtası
09 - Extruded Corner Joints / Pres Köşe Takozu

Groups / Gruplar

101, 102, ... Frames / Kasalar
201, 211, ... Vents / Kanatlar
301, 302, ... Mullions / Orta Kayıtlar
411, 412, ... Narrow Profiles / Dar Kenet
501, 502, ... Adapters / Adaptörler

Alloy / Alaşım

The alloys of the aluminium profiles are 6060 and 6063 (AlMgSi 0,5 - F22) based on EN 12020-2 / 755-9 standards.
Alüminyum profil alaşımları 6060 ve 6063 (AlMgSi 0,5 - F22) EN 12020-2 / 755-9 standartlarına uygundur.

All drawings are not scaled.
Tüm çizimler ölçeksizdir.

Sliding Opportunities / Sürme Seçenekleri

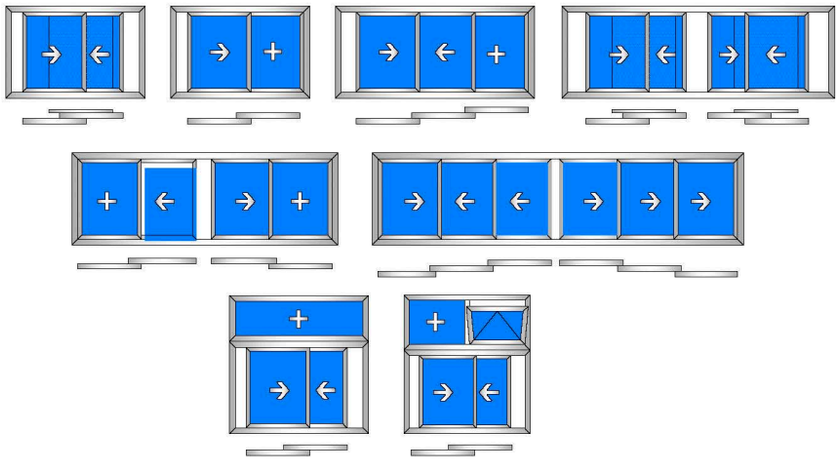

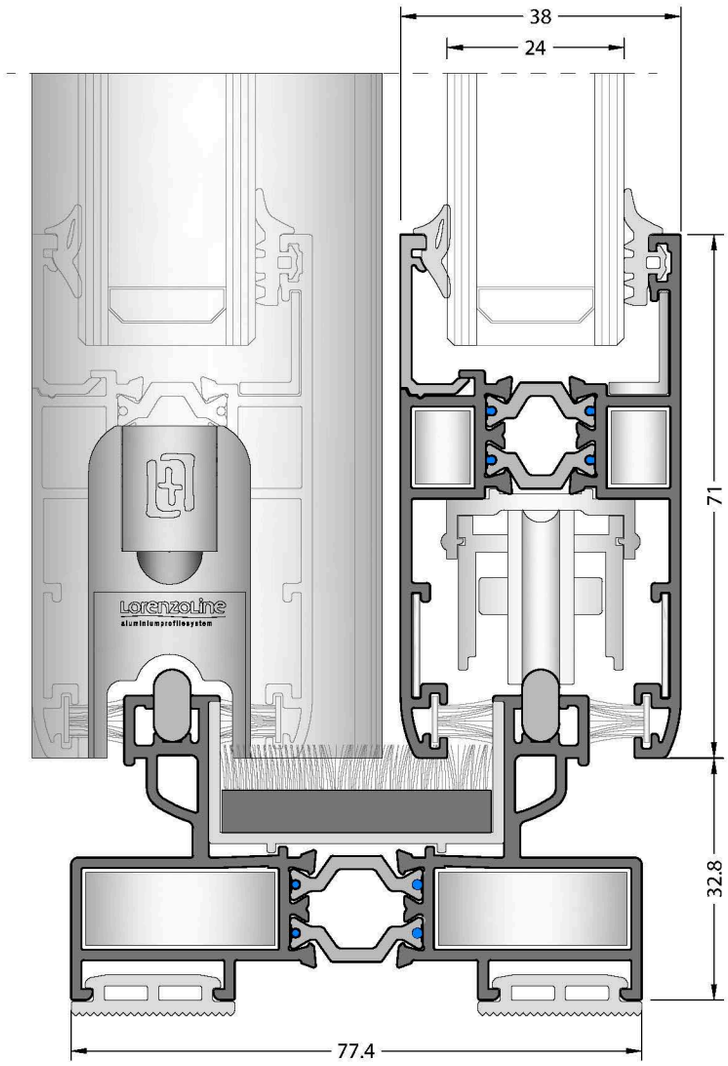

STATIC DIAGRAM
STATİK DİYAGRAM

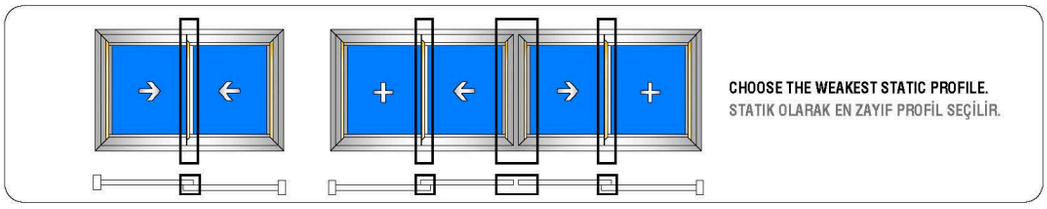

CHOOSE THE WEAKEST STATIC PROFILE.
STATIK OLARAK EN ZAYIF PROFİL SEÇİLİR.

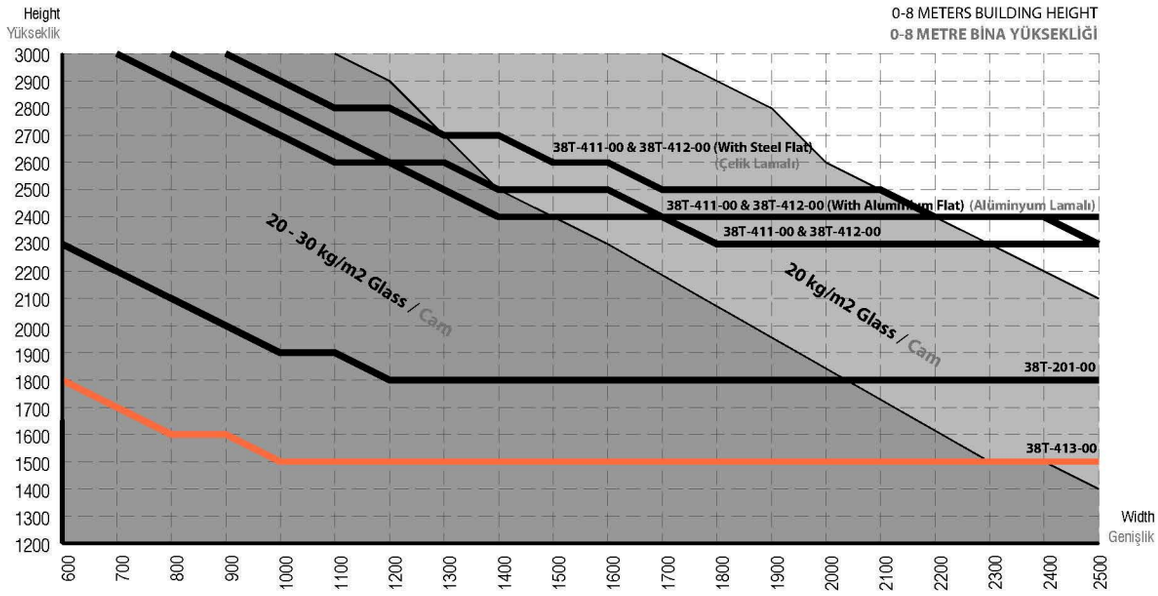

- 38T-411-00 & 38T-412-00 (0-8 meters Building Height) (With Steel Flat) (0-8 metre Bina Yüksekliği) (Çelik Lamalı)
- 38T-411-00 & 38T-412-00 (0-8 meters Building Height) (With Alüminium Flat) (0-8 metre Bina Yüksekliği) (Alüminium Lamalı)
- 38T-411-00 & 38T-412-00 (0-8 meters Building Height) (0-8 metre Bina Yüksekliği)
- 38T-201-00 (0-8 meters Building Height) (0-8 metre Bina Yüksekliği)
- 38T-413-00 (0-8 metre Bina Yüksekliği) (0-8 metre Bina Yüksekliği)

- 20 kg/m2 Glass Area / Cam Alanı
- 30 kg/m2 Glass Area / Cam Alanı

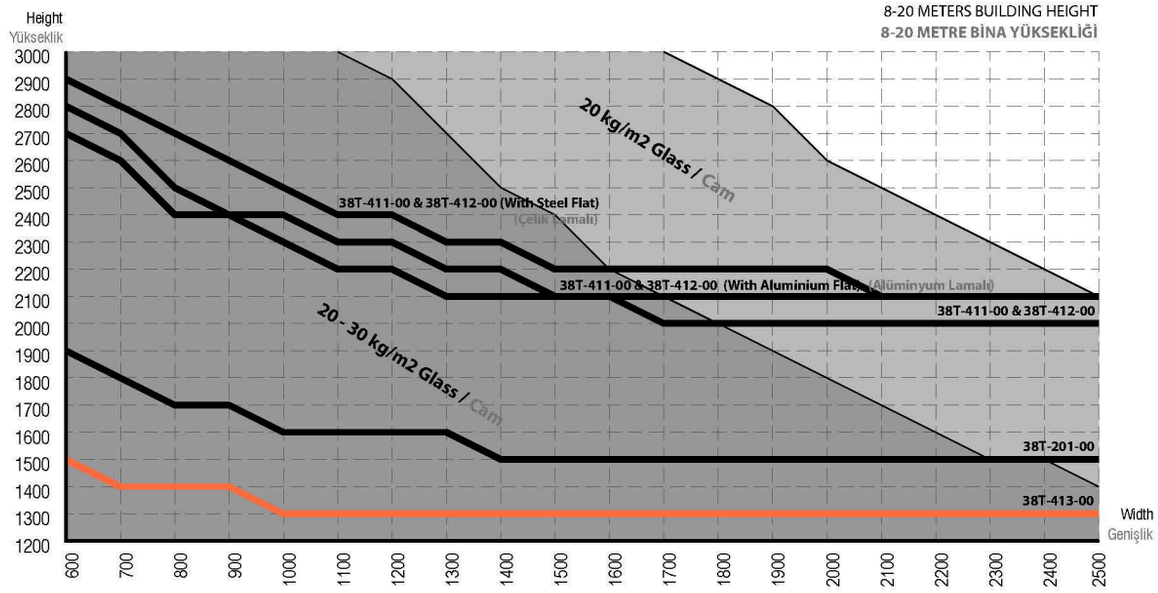

- 38T-411-00 & 38T-412-00 (8-20 meters Building Height) (With Steel Flat) (8-20 metre Bina Yüksekliği) (Çelik Lamalı)
- 38T-411-00 & 38T-412-00 (8-20 meters Building Height) (With Alüminium Flat) (8-20 metre Bina Yüksekliği) (Alüminium Lamalı)
- 38T-411-00 & 38T-412-00 (8-20 meters Building Height) (8-20 metre Bina Yüksekliği)
- 38T-201-00 (8-20 meters Building Height) (8-20 metre Bina Yüksekliği)
- 38T-413-00 (8-20 meters Building Height) (8-20 metre Bina Yüksekliği)

- 20 kg/m2 Glass Area / Cam Alanı
- 30 kg/m2 Glass Area / Cam Alanı

38T SYSTEM / SİSTEM
PROFILES / PROFİLLER

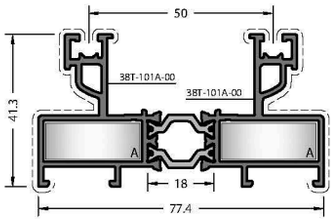

CODE / KOD
38T-101-00

THEORETICAL WEIGHT kg/m
TEORİK AĞIRLIK kg/m
1.462

CORNER JOINTS
KÖŞE BAĞLANTILAR
A CC-101-26.3

DIE-CAST CORNER JOINT
PİMLİ BAĞLANTI
A LC-1127

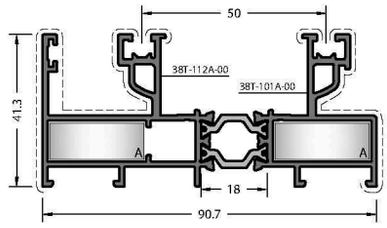

CODE / KOD
38T-112-00

THEORETICAL WEIGHT kg/m
TEORİK AĞIRLIK kg/m
1.707

CORNER JOINTS
KÖŞE BAĞLANTILAR
A CC-101-26.3

DIE-CAST CORNER JOINT
PİMLİ BAĞLANTI
A LC-1127

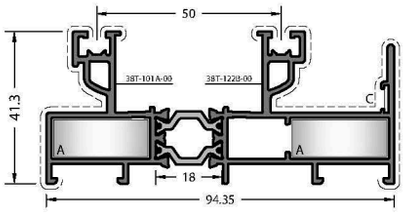

CODE / KOD
38T-122-00

THEORETICAL WEIGHT kg/m
TEORİK AĞIRLIK kg/m
1.710

CORNER JOINTS
KÖŞE BAĞLANTILAR
A CC-101-26.3
C LC-107

DIE-CAST CORNER JOINT
PİMLİ BAĞLANTI
A LC-1127

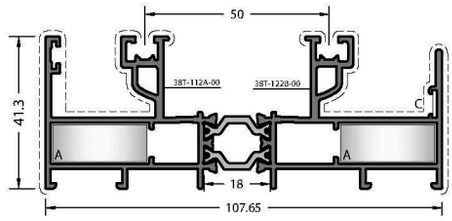

CODE / KOD
38T-132-00

THEORETICAL WEIGHT kg/m
TEORİK AĞIRLIK kg/m
1.955

CORNER JOINTS
KÖŞE BAĞLANTILAR
A CC-101-26.3
C LC-107

DIE-CAST CORNER JOINT
PİMLİ BAĞLANTI
A LC-1127

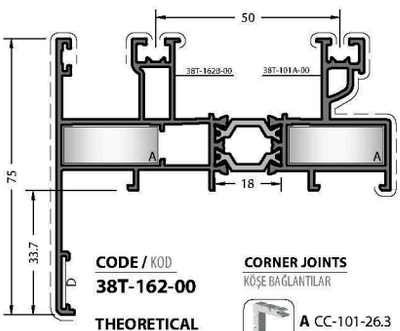

CODE / KOD
38T-162-00

THEORETICAL WEIGHT kg/m
TEORİK AĞIRLIK kg/m
1.773

CORNER JOINTS
KÖŞE BAĞLANTILAR
A CC-101-26.3
D MK-20.1

DIE-CAST CORNER JOINT
PİMLİ BAĞLANTI
A LC-1127

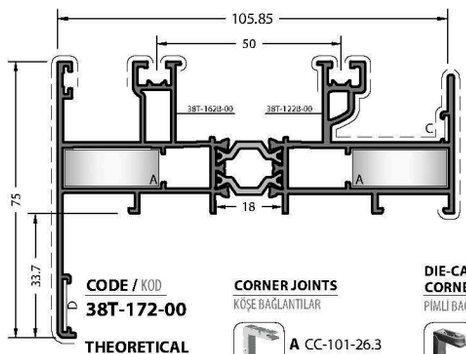

CODE / KOD
38T-172-00

THEORETICAL WEIGHT kg/m
TEORİK AĞIRLIK kg/m
2.021

CORNER JOINTS
KÖŞE BAĞLANTILAR
A CC-101-26.3
C LC-107
D MK-20.1

DIE-CAST CORNER JOINT
PİMLİ BAĞLANTI
A LC-1127

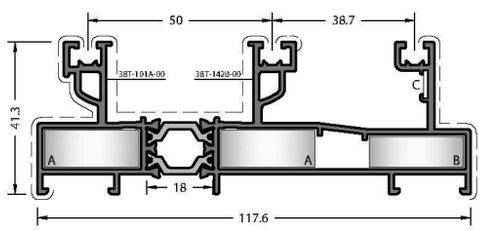

CODE / KOD
38T-142-00

THEORETICAL WEIGHT kg/m
TEORİK AĞIRLIK kg/m
1.982

CORNER JOINTS
KÖŞE BAĞLANTILAR
A CC-101-26.3
B CC-119-26.3
C LC-107

DIE-CAST CORNER JOINT
PİMLİ BAĞLANTI
A LC-1127

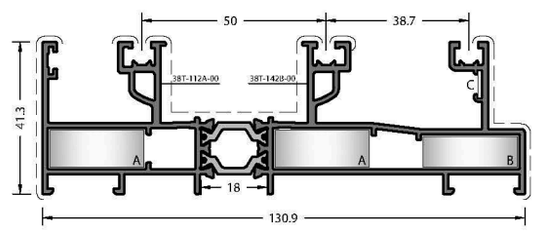

CODE / KOD
38T-152-00

THEORETICAL WEIGHT kg/m
TEORİK AĞIRLIK kg/m
2.226

CORNER JOINTS
KÖŞE BAĞLANTILAR
A CC-101-26.3
B CC-119-26.3
C LC-107

DIE-CAST CORNER JOINT
PİMLİ BAĞLANTI
A LC-1127

1:2 Scaled / 1:2 Ölçek

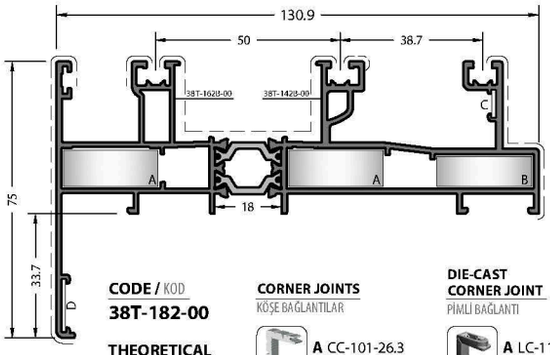

CODE / KOD
38T-182-00

THEORETICAL WEIGHT kg/m
TEORİK AĞIRLIK kg/m
2.292

CORNER JOINTS
KÖŞE BAĞLANTILAR
A CC-101-26.3
B CC-119-26.3
C LC-107
D MK-20.1

DIE-CAST CORNER JOINT
PİMLİ BAĞLANTI
A LC-1127

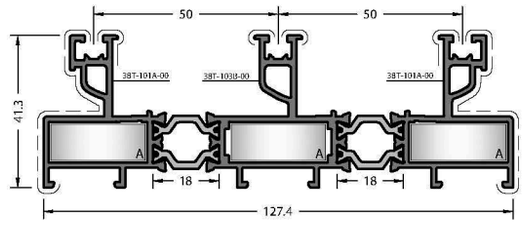

CODE / KOD
38T-103-00

THEORETICAL WEIGHT kg/m
TEORİK AĞIRLIK kg/m
2.350

CORNER JOINTS
KÖŞE BAĞLANTILAR
A CC-101-26.3

DIE-CAST CORNER JOINT
PİMLİ BAĞLANTI
A LC-1127

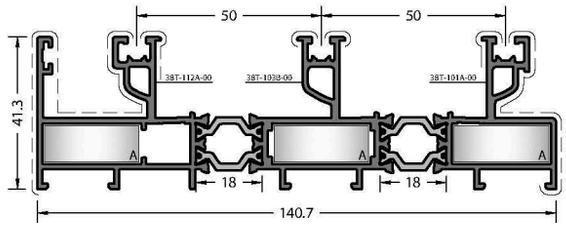

CODE / KOD
38T-113-00

THEORETICAL WEIGHT kg/m
TEORİK AĞIRLIK kg/m
2.595

CORNER JOINTS
KÖŞE BAĞLANTILAR
A CC-101-26.3

DIE-CAST CORNER JOINT
PİMLİ BAĞLANTI
A LC-1127

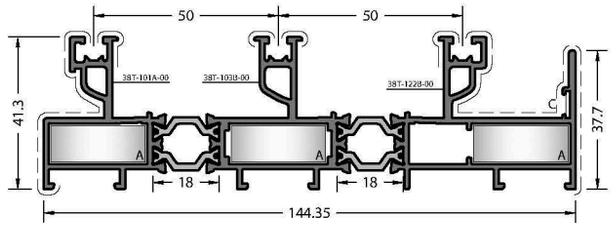

CODE / KOD
38T-123-00

THEORETICAL WEIGHT kg/m
TEORİK AĞIRLIK kg/m
2.598

CORNER JOINTS
KÖŞE BAĞLANTILAR
A CC-101-26.3
C LC-107

DIE-CAST CORNER JOINT
PİMLİ BAĞLANTI
A LC-1127

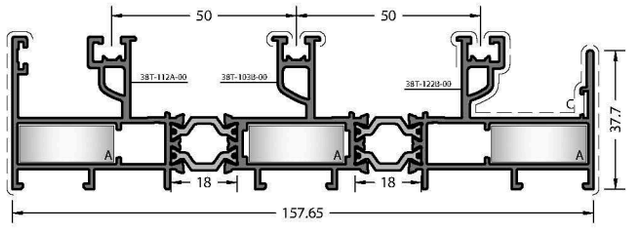

CODE / KOD
38T-133-00

THEORETICAL WEIGHT kg/m
TEORİK AĞIRLIK kg/m
2.843

CORNER JOINTS
KÖŞE BAĞLANTILAR
A CC-101-26.3
C LC-107

DIE-CAST CORNER JOINT
PİMLİ BAĞLANTI
A LC-1127

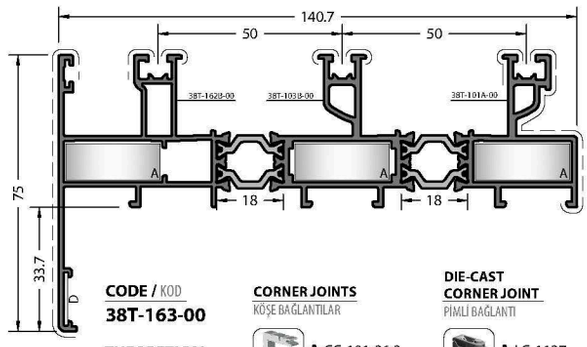

CODE / KOD
38T-163-00

THEORETICAL WEIGHT kg/m
TEORİK AĞIRLIK kg/m
2.661

CORNER JOINTS
KÖŞE BAĞLANTILAR
A CC-101-26.3
D MK-20.1

DIE-CAST CORNER JOINT
PİMLİ BAĞLANTI
A LC-1127

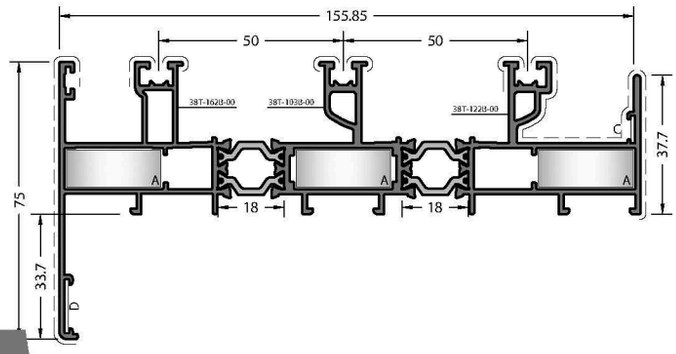

CODE / KOD
38T-173-00

THEORETICAL WEIGHT kg/m
TEORİK AĞIRLIK kg/m
2.909

CORNER JOINTS
KÖŞE BAĞLANTILAR
A CC-101-26.3
C LC-107
D MK-20.1

DIE-CAST CORNER JOINT
PİMLİ BAĞLANTI
A LC-1127

1:2 Scaled / 1:2 Ölçek

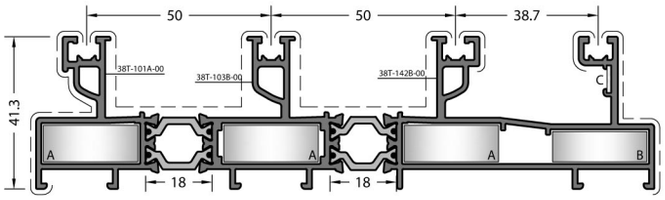

CODE / KOD
38T-143-00

THEORETICAL WEIGHT kg/m
TEORİK AĞIRLIK kg/m
2.870

CORNER JOINTS
KÖŞE BAĞLANTILAR

A CC-101-26.3
B CC-119-26.3
C LC-107

DIE-CAST CORNER JOINT
PİMLİ BAĞLANTI

A LC-1127

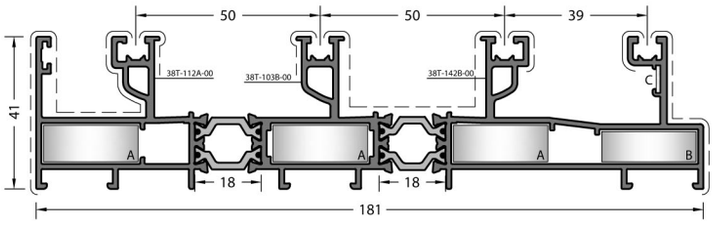

CODE / KOD
38T-197-00

THEORETICAL WEIGHT kg/m
TEORİK AĞIRLIK kg/m
3.114

CORNER JOINTS
KÖŞE BAĞLANTILAR

A CC-101-26.3
B CC-119-26.3
C LC-107

DIE-CAST CORNER JOINT
PİMLİ BAĞLANTI

A LC-1127

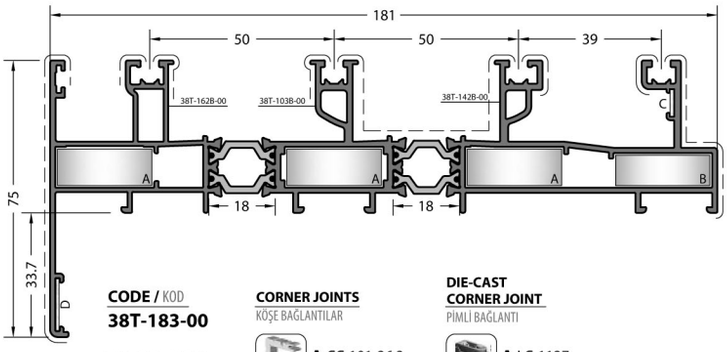

CODE / KOD
38T-183-00

THEORETICAL WEIGHT kg/m
TEORİK AĞIRLIK kg/m
3.180

CORNER JOINTS
KÖŞE BAĞLANTILAR

A CC-101-26.3
B CC-119-26.3
C LC-107
D MK-20.1

DIE-CAST CORNER JOINT
PİMLİ BAĞLANTI

A LC-1127

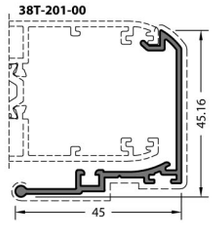

CODE / KOD
38-502-00

THEORETICAL WEIGHT kg/m
TEORİK AĞIRLIK kg/m
0.425

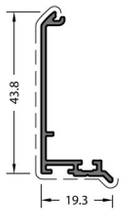

CODE / KOD
38T-512-00

THEORETICAL WEIGHT kg/m
TEORİK AĞIRLIK kg/m
0.275

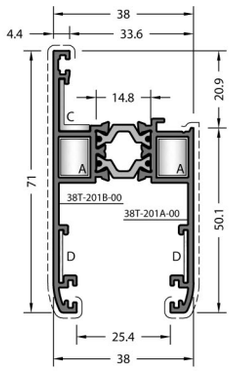

CODE / KOD
38T-201-00

THEORETICAL WEIGHT kg/m
TEORİK AĞIRLIK kg/m
1.113

CORNER JOINTS
KÖŞE BAĞLANTILAR

A CC-101-08.2
C EM38-21
D MK-20.1

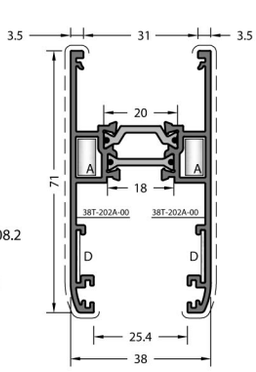

CODE / KOD
38T-202-00

THEORETICAL WEIGHT kg/m
TEORİK AĞIRLIK kg/m
1.179

CORNER JOINTS
KÖŞE BAĞLANTILAR

A CC-101-05.6
D MK-20.1

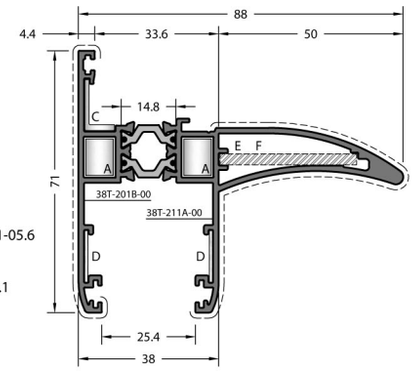

CODE / KOD
38T-211-00

THEORETICAL WEIGHT kg/m
TEORİK AĞIRLIK kg/m
1.611

CORNER JOINTS
KÖŞE BAĞLANTILAR

A CC-101-08.2
C EM38-21
D MK-20.1
E 3x37 Aluminium Flat
Alüminyum Lama
F 3x37 Steel Flat
Çelik Lama

CODE / KOD
38-801-00

THEORETICAL WEIGHT kg/m
TEORİK AĞIRLIK kg/m
0.133

CODE / KOD
38-802-00

THEORETICAL WEIGHT kg/m
TEORİK AĞIRLIK kg/m
0.141

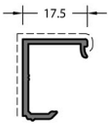

CODE / KOD
38-807-00

THEORETICAL WEIGHT kg/m
TEORİK AĞIRLIK kg/m
0.184

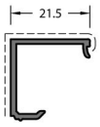

CODE / KOD
38-808-00

THEORETICAL WEIGHT kg/m
TEORİK AĞIRLIK kg/m
0.197

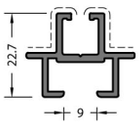

CODE / KOD
38-503-00

THEORETICAL WEIGHT kg/m
TEORİK AĞIRLIK kg/m
0.371

CODE / KOD
38C-513-00

THEORETICAL WEIGHT kg/m
TEORİK AĞIRLIK kg/m
0.320

1:2 Scaled / 1:2 Ölçek

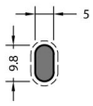

5 Micron Anodized.
5 Mikron Eloksal.

CODE / KOD
13-134-050R

THEORETICAL WEIGHT kg/m
TEORİK AĞIRLIK kg/m
0.118

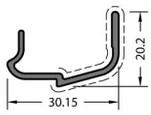

CODE / KOD
38T-510-00

CAP
KAPAK

EM38T-510

THEORETICAL WEIGHT kg/m
TEORİK AĞIRLIK kg/m
0.233

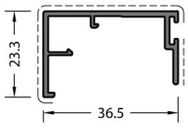

CODE / KOD
38T-521-00

THEORETICAL WEIGHT kg/m
TEORİK AĞIRLIK kg/m
0.352

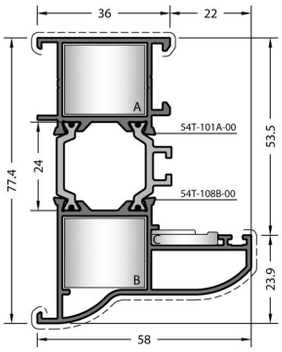

CODE / KOD
60T-108-00

THEORETICAL WEIGHT kg/m
TEORİK AĞIRLIK kg/m
1.381

CORNER JOINTS
KÖŞE BAĞLANTILAR

A CC-103-19.5

B CC-103-19.5

C LC-174

DIE-CAST CORNER JOINT
PİMLİ BAĞLANTI

A LC-2320

B LC-2320

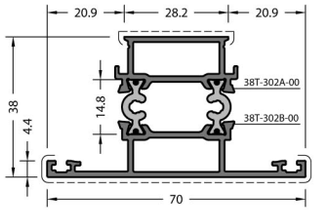

CODE / KOD
38T-302-00

THEORETICAL WEIGHT kg/m
TEORİK AĞIRLIK kg/m
1.077

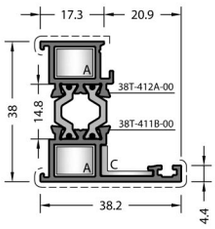

CODE / KOD
38T-413-00

THEORETICAL WEIGHT kg/m
TEORİK AĞIRLIK kg/m
0.729

CORNER JOINTS
KÖŞE BAĞLANTILAR

A CC-101-08.2

C EM38-21

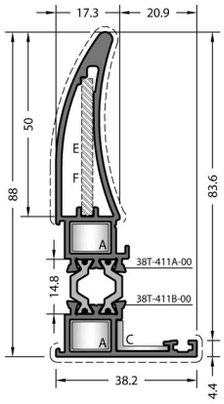

CODE / KOD
38T-411-00

THEORETICAL WEIGHT kg/m
TEORİK AĞIRLIK kg/m
1.227

CORNER JOINTS
KÖŞE BAĞLANTILAR

A CC-101-08.2

C EM38-21

E 3x37 Aluminium Flat
Alüminyum Lama

F 3x37 Steel Flat
Çelik Lama

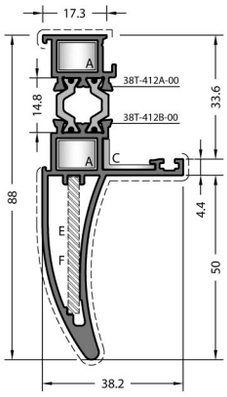

CODE / KOD
38T-412-00

THEORETICAL WEIGHT kg/m
TEORİK AĞIRLIK kg/m
1.226

CORNER JOINTS
KÖŞE BAĞLANTILAR

A CC-101-08.2

C EM38-21

E 3x37 Aluminium Flat
Alüminyum Lama

F 3x37 Steel Flat
Çelik Lama

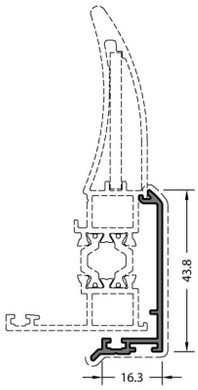

CODE / KOD
38T-512-00

THEORETICAL WEIGHT kg/m
TEORİK AĞIRLIK kg/m
0.275

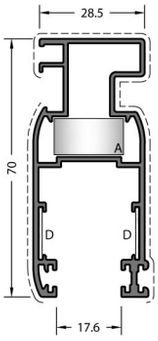

CODE / KOD
38T-251-00

THEORETICAL WEIGHT kg/m
TEORİK AĞIRLIK kg/m
0.920

CORNER JOINTS
KÖŞE BAĞLANTILAR

A CC-101-19.5

D MK-20.1

DIE-CAST CORNER JOINT
PİMLİ BAĞLANTI

A LC-1120

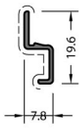

CODE / KOD
38T-252-00

THEORETICAL WEIGHT kg/m
TEORİK AĞIRLIK kg/m
0.084

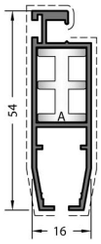

CODE / KOD
1621

THEORETICAL WEIGHT kg/m
TEORİK AĞIRLIK kg/m
0.498

CORNER JOINTS
KÖŞE BAĞLANTILAR

A ZM-13

1:2 Scaled / 1:2 Ölçek

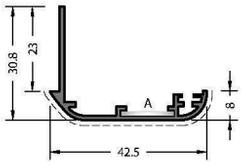

CODE / KOD
07-102-00

THEORETICAL WEIGHT kg/m
TEORİK AĞIRLIK kg/m
0.324

CORNER JOINTS
KÖŞE BAĞLANTILAR
A MK-20.1

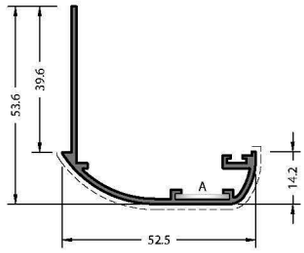

CODE / KOD
07-103-00

THEORETICAL WEIGHT kg/m
TEORİK AĞIRLIK kg/m
0.488

CORNER JOINTS
KÖŞE BAĞLANTILAR
A MK-20.1

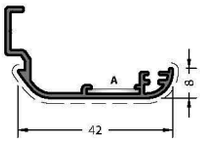

CODE / KOD
07-106-00

THEORETICAL WEIGHT kg/m
TEORİK AĞIRLIK kg/m
0.318

CORNER JOINTS
KÖŞE BAĞLANTILAR
A MK-20.1

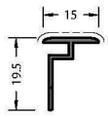

CODE / KOD
07-201-00

THEORETICAL WEIGHT kg/m
TEORİK AĞIRLIK kg/m
0.118

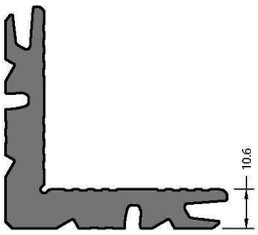

Mill Finish / Pres
No visible surface.
Görünen yüzeyi yoktur.

CODE / KOD
09-101-00

THEORETICAL WEIGHT kg/m
TEORİK AĞIRLIK kg/m
2.561

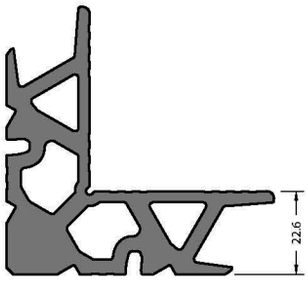

Mill Finish / Pres
No visible surface.
Görünen yüzeyi yoktur.

CODE / KOD
09-103-00

THEORETICAL WEIGHT kg/m
TEORİK AĞIRLIK kg/m
3.689

1:2 Scaled / 1:2 Ölçek

38T SYSTEM / SİSTEM
DETAILS / DETAYLAR

Pvc Sliding Espagnolette
Pvc Sürme İspanyolet

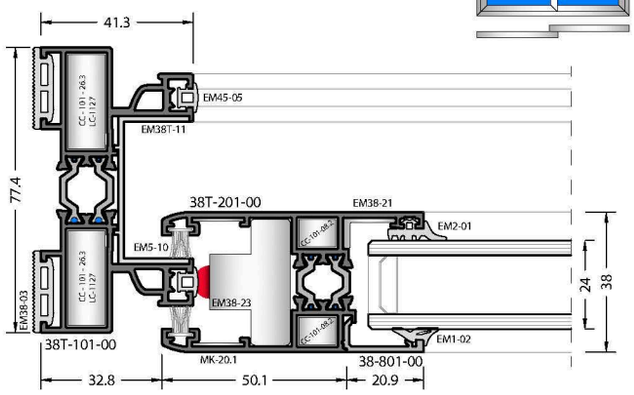

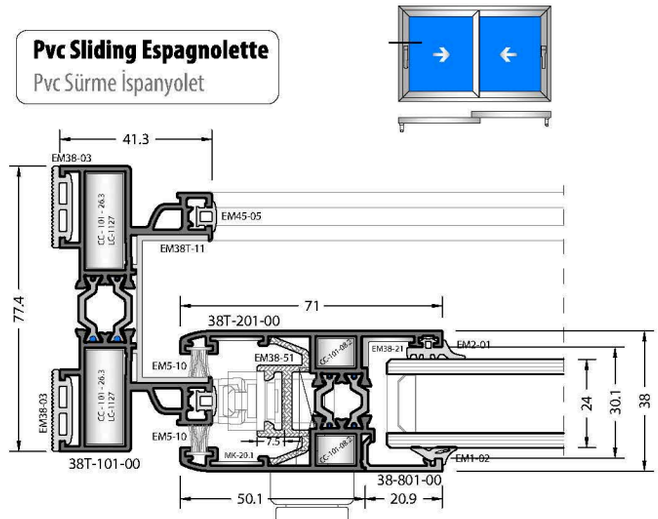

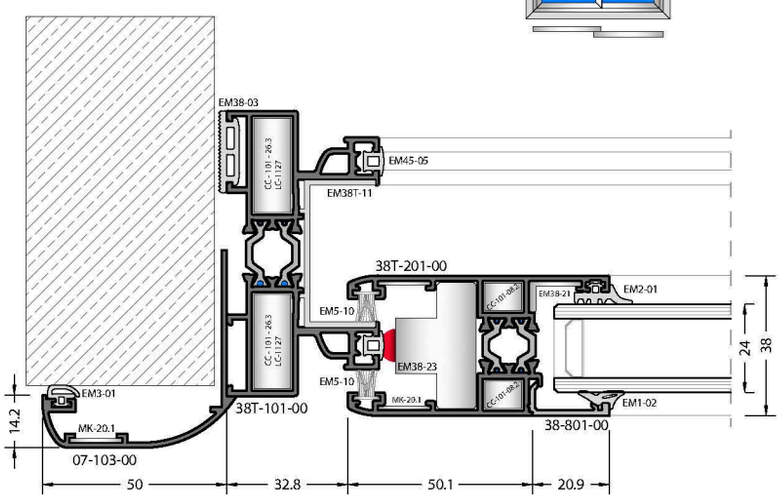

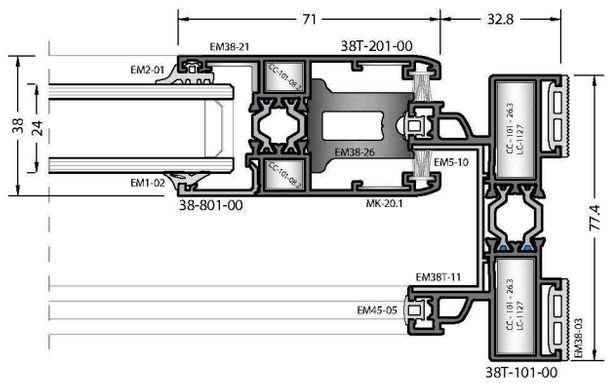

STANDARD / STANDART

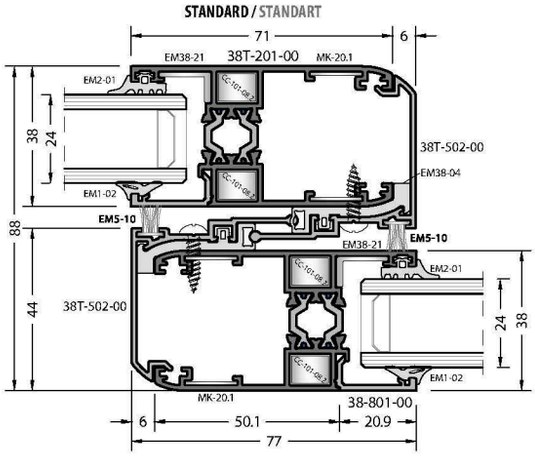

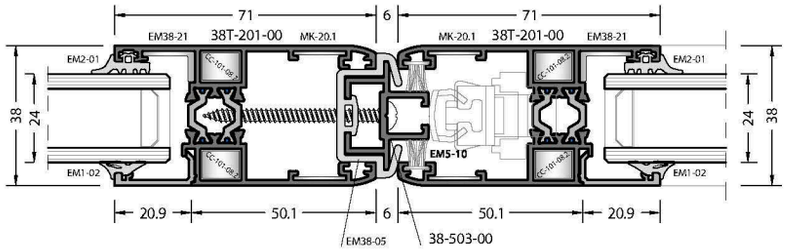

1:2 Scaled / 1:2 Ölçek

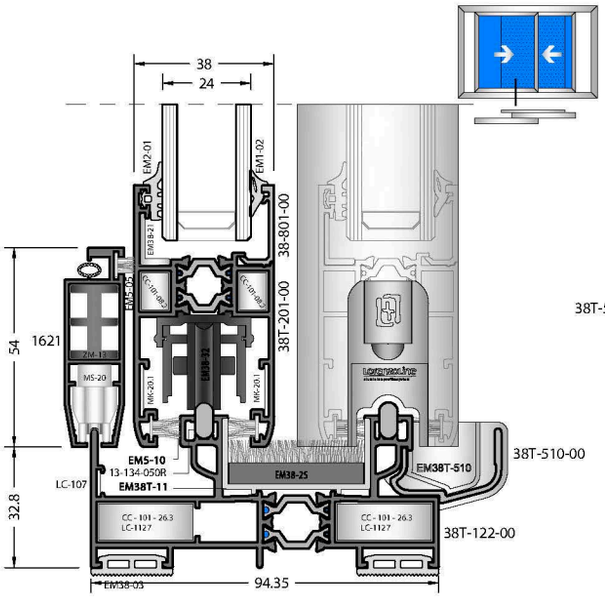

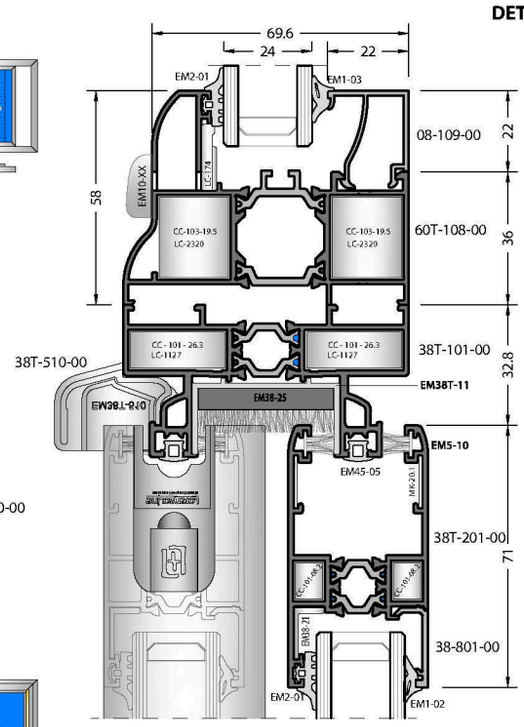

Compatible with 60T
60T ile Uyumlu

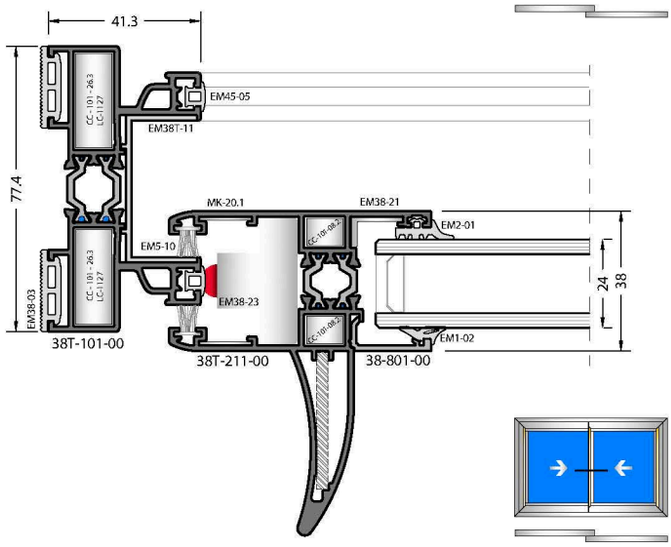

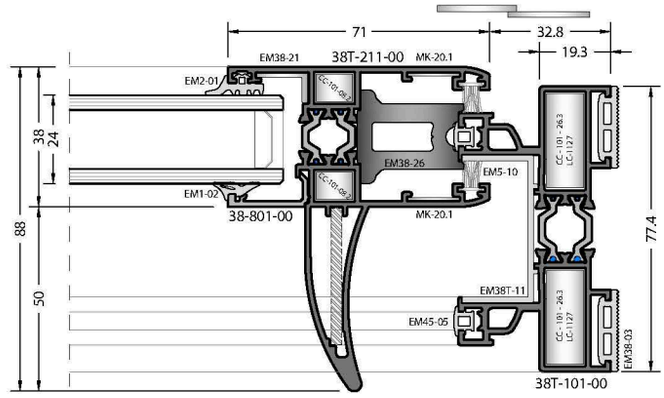

NARROW / DAR

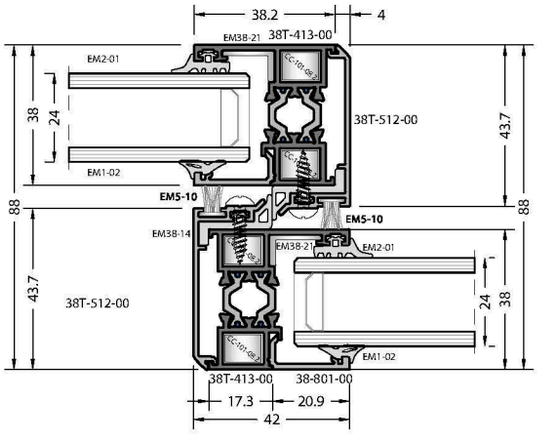

NARROW / DAR

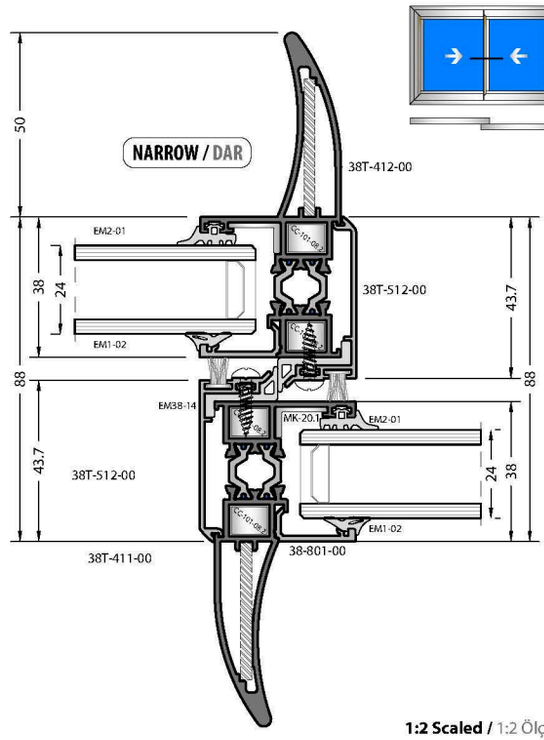

1:2 Scaled / 1:2 Ölçek

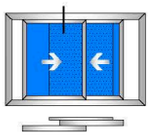

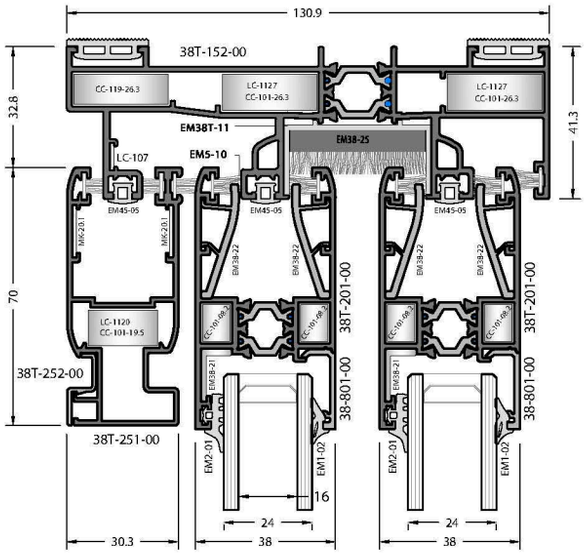

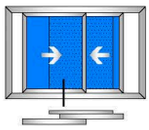

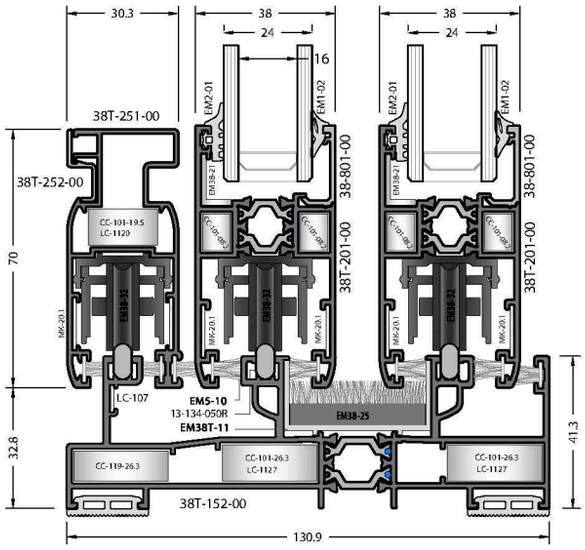

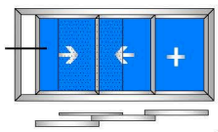

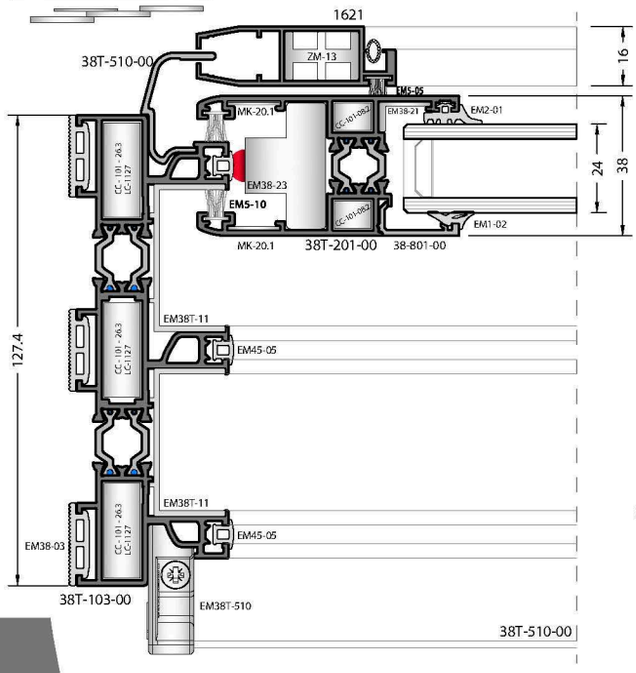

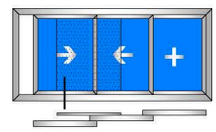

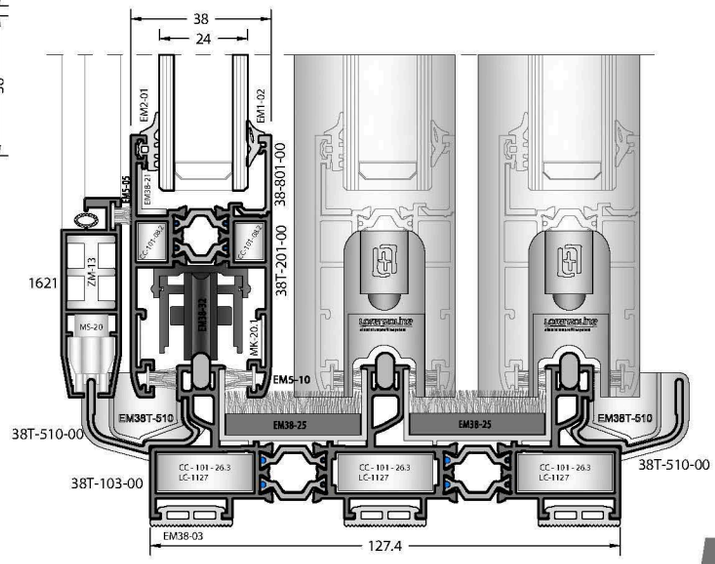

1:2 Scaled / 1:2 Ölçek

38T SYSTEM / SİSTEM
ACCESSORIES / AKSESUARLAR

GLAZING TABLE / CAM TABLOSU

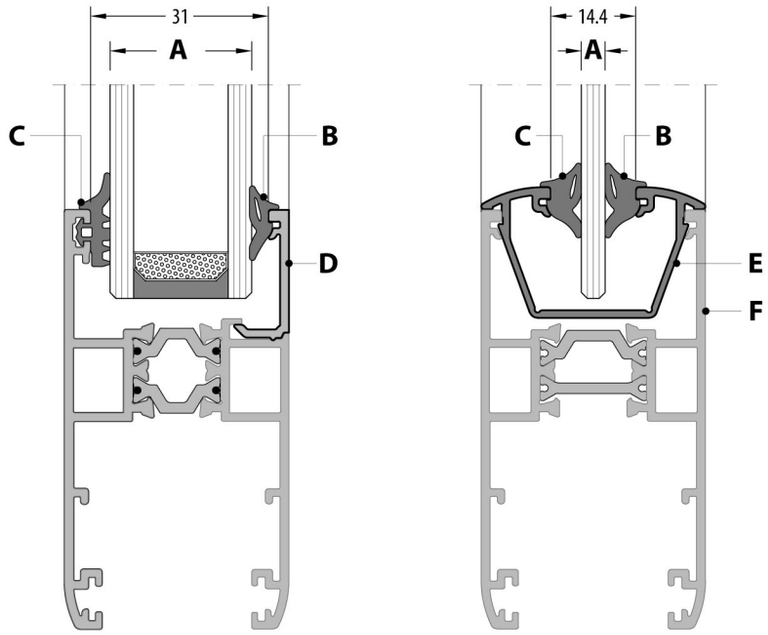

A	B	C	D	E	F
GLAZING THICKNESS CAM KALINLIĞI	INSIDE GLASS GASKET İÇ CAM FİTİLİ	OUTSIDE GLASS GASKET DIŞ CAM FİTİLİ	GLAZING BEAD CAM ÇITASI	ADAPTER ADAPTÖR	SASH KANAT
4 mm	EM1-04	EM2-01	**38-808-00**	-	**38T-201-00** **38T-211-00**
		EM1-04	-	**38C-513-00**	**38T-202-00**
5 mm	EM1-03	EM2-01	**38-808-00**	-	**38T-201-00** **38T-211-00**
6 mm	EM1-03	EM1-03	-	**38C-513-00**	**38T-202-00**
	EM1-02	EM2-01	**38-808-00**	-	**38T-201-00** **38T-211-00**
8 mm	EM1-02	EM1-02	-	**38C-513-00**	**38T-202-00**
	EM1-04	EM2-01	**38-807-00**	-	**38T-201-00** **38T-211-00**
9 mm	EM1-03	EM2-01	**38-807-00**	-	**38T-201-00** **38T-211-00**
10 mm	EM1-02	EM2-01	**38-807-00**	-	**38T-201-00** **38T-211-00**
20 mm	EM1-05	EM1-04	-	-	**38T-202-00**
	EM1-04	EM2-01	**38-802-00**	-	**38T-201-00** **38T-211-00**
22 mm	EM1-04	EM1-03	-	-	**38T-202-00**
		EM2-01	**38-801-00**	-	**38T-201-00** **38T-211-00**
24 mm	EM1-03	EM1-02	-	-	**38T-202-00**
	EM1-02	EM2-01	**38-801-00**	-	**38T-201-00** **38T-211-00**

PRESS CORNER JOINTS / PRES KÖŞE BAĞLANTILAR

ACCESSORY CODE AKSESUAR KOD	DRAWING ÇİZİM	PROFILE CODE PROFİL KOD	QUANTITY MİKTAR	CUTTING SIZE KESİM ÖLÇÜSÜ	APPLICATION PROFILES ÇALIŞTIĞI PROFİL	APPLICATION DETAIL UYGULAMA DETAY
CC-101-08.2		09-101-00	90 pieces adet	08.2 mm	38T-201-00 38T-211-00 38T-411-00 38T-412-00 38T-413-00	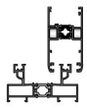
CC-101-26.3		09-101-00	75 pieces adet	26.3 mm	38T-101-00 38T-112-00 38T-103-00 38T-113-00 38T-122-00 38T-123-00 38T-132-00 38T-133-00 38T-172-00 38T-182-00 38T-143-00 38T-197-00 38T-163-00 38T-173-00 38T-183-00	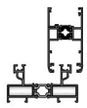
CC-103-19.5		09-103-00	42 pieces adet	19.5 mm	60T-108-00	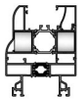
CC-119-26.3		09-119-00		26.3 mm	38T-182-00 38T-183-00 38T-143-00 38T-197-00	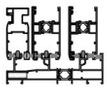

GASKETS / FİTİLLER

CODE KOD	DRAWING ÇİZİM	APPLICATION UYGULAMA	DESCRIPTION AÇIKLAMA	WEIGHT kg/m AĞIRLIK	PACKAGE QUANTITY PAKET MİKTARI
EM1-02			GLAZING GASKET INSIDE İÇ CAM FİTİLİ (EPDM)	0.050	300 m
EM1-03			GLAZING GASKET INSIDE İÇ CAM FİTİLİ (EPDM)	0.060	250 m
EM1-04			GLAZING GASKET INSIDE İÇ CAM FİTİLİ (EPDM)	0.070	215 m
EM2-01			GLAZING GASKET OUTSIDE DIŞ CAM FİTİLİ (EPDM)	0.052	285 m
EM45-05			FRAME GASKET KASA FİTİLİ (EPDM)	0.030	500 m
EM38-03			FRAME GASKET KASA FİTİLİ (EPDM)	0.110	136 m
EM38-04			CLAMPING GASKET STANDARD KENET FİTİLİ - STANDART (EPDM)	0.148	101 m
EM38-14			CLAMPING GASKET NARROW KENET FİTİLİ - DAR (EPDM)	0.093	161 m
EM38-05			ADAPTER GASKET ADAPTÖR FİTİLİ (EPDM)	0.210	71 m
EM5-05			BRUSH FIRÇA	-	350 m
EM5-10			BRUSH FIRÇA	-	300 m

ACCESSORIES / AKSESUARLAR

ACCESSORY CODE AKSESUAR KOD	DRAWING ÇİZİM	APPLICATION PROFILES ÇALIŞTIĞI PROFİL	PACKAGE QUANTITY PAKET MİKTARI	APPLICATION DETAIL UYGULAMA DETAY
EM38-91		EMBEDDING HANDLE AND STRIKER HAVUZ KOL VE KARŞILIĞI	SET / TAKIM	
EM38-32	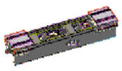	PULLEY WITH 2 WHEELS SÜRME İKİLİ RULMAN (120 Kg)	PIECE / ADET	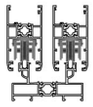
MS-20	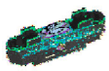	PULLEY (FOR FLY SCREEN) MAKARA (SİNEKLİK İÇİN)	PIECE / ADET	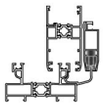
EM38-11	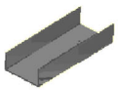	PVC PROFILE PVC PROFİL	6 - METERS 6 - METRE	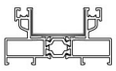
EM38-51		PVC ESPAGNOLETTE PROFILE PVC İSPANYOLET PROFİLİ	6 - METERS 6 - METRE	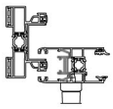
EM38-23		STOPPER STOPER	PIECE / ADET	
EM38-22		SASH STABILITY ADAPTER TİTREŞİM TAKOZU	PIECE / ADET	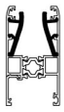
EM38-25		WEATHER STRIP HAVA KESİCİ	PIECE / ADET	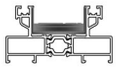
EM38-26		FIXED SASH ACCESSORY KANAT SABİTLEME TAKOZU	PIECE / ADET	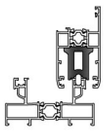
EM38-24	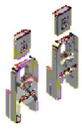	COVER CLIP - STANDARD ADAPTÖR KAPAĞI STANDART	SET / TAKIM	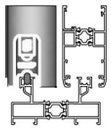
EM38-512		COVER CLIP - NARROW ADAPTÖR KAPAĞI - DAR	SET / TAKIM	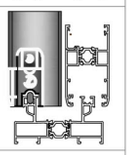
EM38-211		SUPPORT PROFILE CAP TAKVİYE KAPAĞI	SET / TAKIM	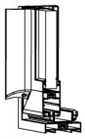
EM38-411		SUPPORT PROFILE CAP TAKVİYE KAPAĞI	SET / TAKIM	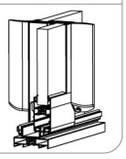

CORNER JOINTS / KÖŞE BAĞLANTILAR

ACCESSORY CODE AKSESUAR KOD	DRAWING ÇİZİM	APPLICATION PROFILES ÇALIŞTIĞI PROFİL	APPLICATION DETAIL UYGULAMA DETAY
LC-1127		38T-101-00 38T-112-00 38T-103-00 38T-113-00 38T-122-00 38T-123-00 38T-132-00 38T-133-00 38T-172-00 38T-182-00 38T-143-00 38T-197-00 38T-163-00 38T-173-00 38T-183-00	
LC-2320		60T-108-00	
LC-174		60T-108-00	
MK-20.1		38T-201-00 07-102-00 07-103-00 38T-172-00 38T-182-00 38T-163-00 38T-173-00 38T-183-00	
LC-107		38T-122-00 38T-123-00 38T-132-00 38T-133-00 38T-172-00 38T-182-00 38T-143-00 38T-197-00 38T-173-00 38T-183-00	
EM38-21		38T-201-00	
ZM-13		1621 FOR FLY SCREEN SİNEKLİK	

ACCESSORIES / AKSESUARLAR

ACCESSORY CODE AKSESUAR KOD	DRAWING ÇİZİM	APPLICATION PROFILES ÇALIŞTIĞI PROFİL	PACKAGE QUANTITY PAKET MİKTARI	APPLICATION DETAIL UYGULAMA DETAY
EM10-01 WHITE BEYAZ EM10-02 BLACK SIYAH EM10-03 BROWN K.RENGİ EM10-04 GRAY GRİ EM10-05 LGHT CAF. A.KAHVE		DRAINAGE CAP TAHLİYE KAPAĞI	PIECE / ADET	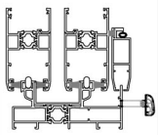
EM38T-10		DRAINAGE CAP TAHLİYE KAPAĞI	PIECE / ADET	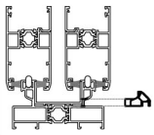
EM38T-510		FLY SCREEN RAIL CAP SİNEKLİK RAY KAPAĞI	SET / TAKIM	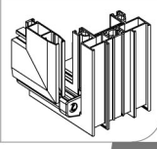

38T SYSTEM / SİSTEM
CUTTING SIZE / KESİM ÖLÇÜLERİ

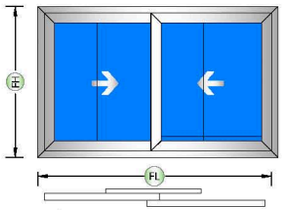

38T SLIDING - STANDARD

38T SÜRME - STANDART

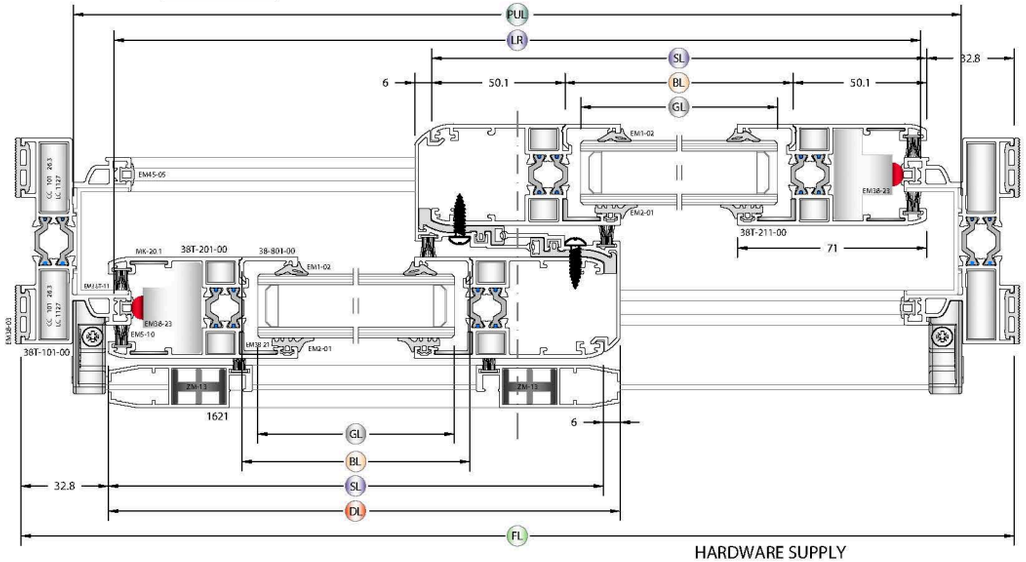

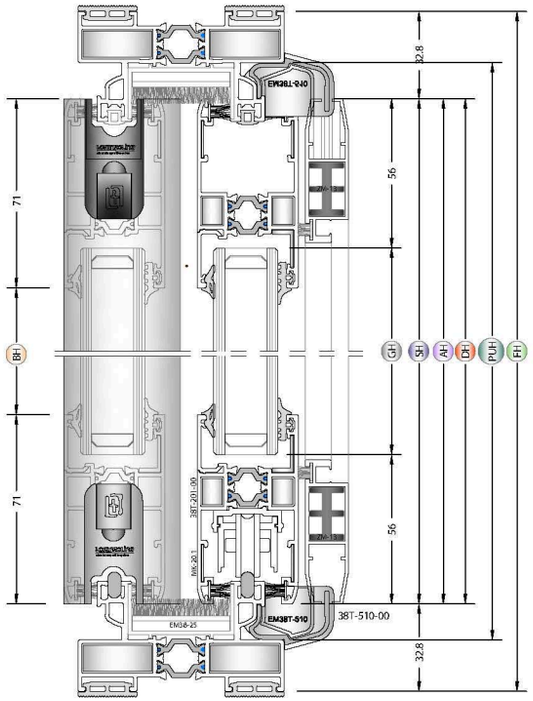

CUTTING SIZE / KESİM ÖLÇÜLERİ

B DETAIL / B DETAYI

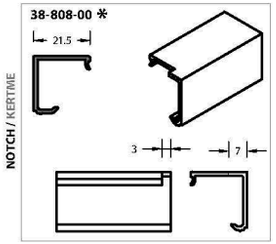

PROFILES / PROFİLLER

Code / Kod	Drawing / Çizim	Cut / Kesim	Quantity (pcs-m) / Kesim (Paket)	Dimensions (mm) / Boyutlar
38T-101-00			2 pcs/adet	FL
			2 pcs/adet	FH
38T-201-00			4 pcs/adet	SL = (FL - 1)/2
			4 pcs/adet	SH = FH - 65.6
38-801-00	*		4 pcs/adet	BL = SL - 100
38-802-00			4 pcs/adet	BH = SH - 142
38-808-00				
38T-502-00			2 pcs/adet	AH = SH
13-134-050R			2 pcs/adet	LR = FL - 74
EM38-11			2 pcs/adet	PUL = FL - 40
			2 pcs/adet	PUH = FH - 40
1621			2 pcs/adet	DL = SL + 6
			2 pcs/adet	DH = SH
38T-510-00			2 pcs/adet	FL - 45

DETAIL - B / DETAY - B

DETAIL - C / DETAY - C

HARDWARE SUPPLY / SARF MALZEMELER

Code / Kod	Quantity (pcs - m) / Miktar (Adet-m)	Picture / Resim
CC-101-26.3 / LC-1127	8 pcs/adet	
CC-101-08.2	16 pcs/adet	
EM38-21	8 pcs/adet	
MK-20.1	16 pcs/adet	
ZM-13	4 pcs/adet	
EM5-10	(8 x SL) + (6 x SH)	
EM5-05	(2 x DL) + (2 x DH)	
EM45-05	(2 x FL) + (4 x FH)	
EM2-01	(4 x SL) + (4 x SH)	
EM1-0X	(4 x SL) + (4 x SH)	
EM38-04	2 x SH	
EM38-03	(4 x FL) + (4 x FH)	

ACCESSORIES / AKSESUARLAR

Code / Kod	Description / Açıklama	Quantity / Miktar	Picture / Resim
EM38-32	Pulley With 2 Wheels Sürme İkili Rulman (120 kg)	4 pcs/adet	
EM38-91	Embedding Handle and striker Havuz Kol ve Karşılığı	2 set/takım	
EM38-23	Stopper Stoper	4 pcs/adet	
EM38-22	Sash Stability Adapter Titreşim Takozu	4 pcs/adet	
EM38-24	Cover Clip Adaptör Kapagı	2 set/takım	
EM38-25	Weather strip Hava Kesici	2 pcs/adet	
MS-20	Pulley (For Fly Screen) Makara (Sineklik için)	2 pcs/adet	
EM38T-510	Fly Screen Rail Cap Sineklik Ray Kapağı	2 set/takım	
EM38T-10	Dranaige Cap Tahliye Kapağı	2 pcs/adet	

GLASS / CAM

Code / Kod	Drawing / Çizim	Quantity (pcs-m) / Kesim (Paket)	Dimensions (mm) / Boyutlar
Glass Cam		2 pcs/adet	GL = SL - 112
			GH = SH - 112

C DETAIL / C DETAYI

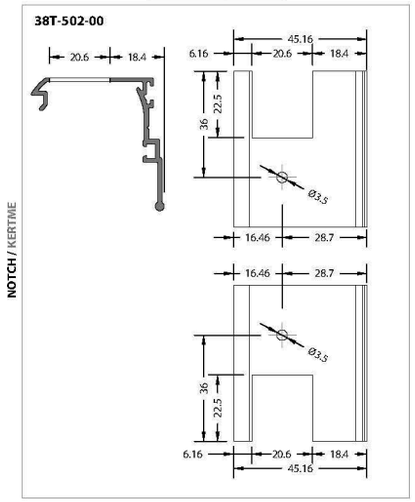

Cutting diemensions for other typologies, please contact with us.

Diğer açılım tipleri kesim ölçüleri için lütfen irtibata geçiniz.

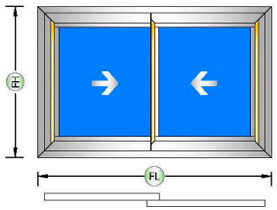

38T SLIDING - NARROW
38T SÜRME - DAR

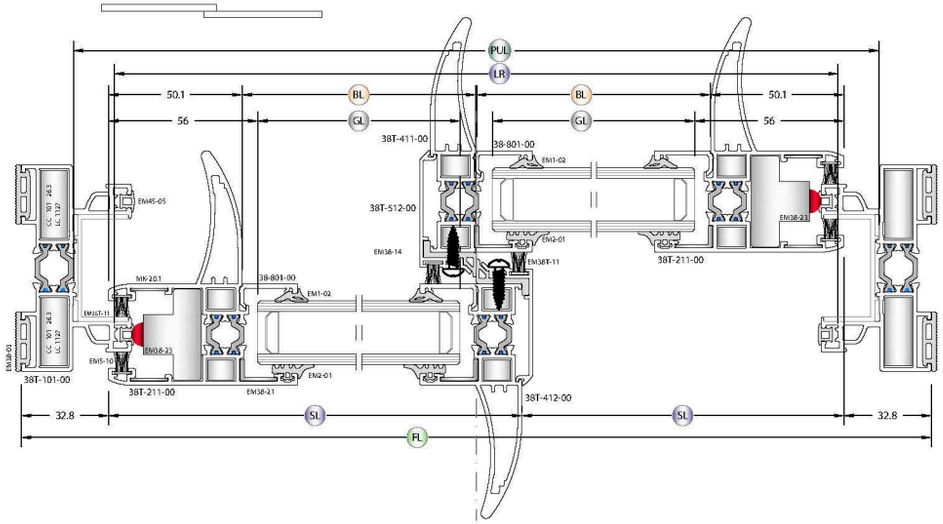

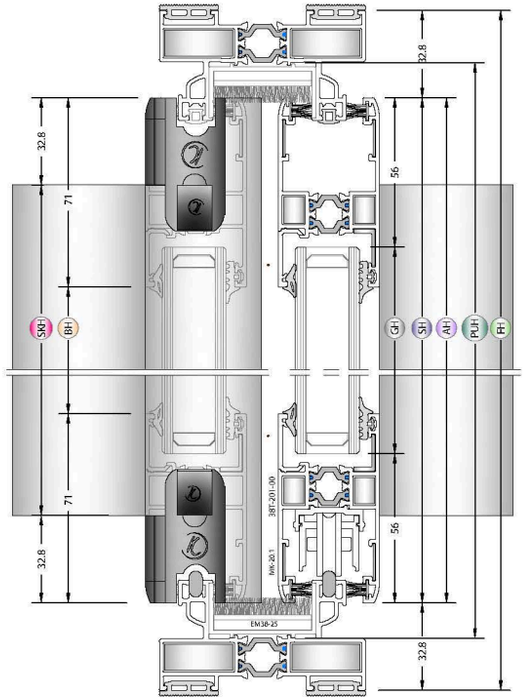

A DETAIL / A DETAYI

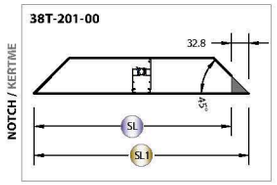

B DETAIL / B DETAYI

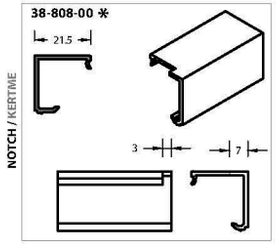

C DETAIL / C DETAYI

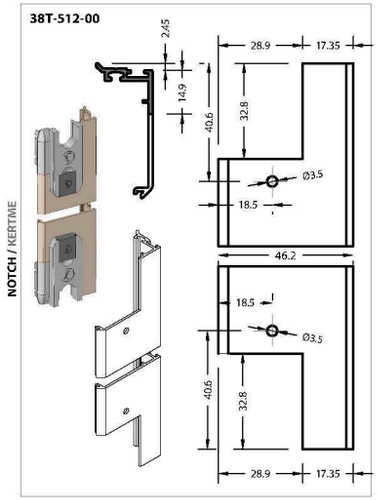

PROFILES / PROFILLER

Code Kod	Drawing Çizim	Cut Kesim	Quantity (pcs-m) Kesim (Paket)	Dimensions (mm) Boyutlar
38T-101-00			2 pcs/adet	FL
			2 pcs/adet	FH
38T-211-00			2 pcs/adet	SH = FH - 65.6
38T-201-00			4 pcs/adet	$SL1 = (\frac{FL}{2}) + 17$
				SL = SL1 - 32.8
38T-411-00			1 pcs/adet	SKH = FH - 65.6
38T-412-00			1 pcs/adet	SKH = FH - 65.6
38-801-00	*		4 pcs/adet	BL = SL - 67.7
38-802-00			4 pcs/adet	BH = SH - 142
38-808-00				
38T-512-00			2 pcs/adet	AH = SH
13-134-050R			2 pcs/adet	LR = FL - 74
EM38-11			2 pcs/adet	PUL = FL - 40
			2 pcs/adet	PUH = FH - 40

DETAIL - A / DETAY - A

DETAIL - B / DETAY - B

DETAIL - C / DETAY - C

HARDWARE SUPPLY
SARF MALZEMELER

Code Kod	Quantity (pcs - m) Miktar (Adet-m)	Picture Resim
CC-101-26.3 / LC-1127	8 pcs/adet	
CC-101-08.2	16 pcs/adet	
EM38-21	8 pcs/adet	
MK-20.1	16 pcs/adet	
EM5-10	(8 x SL) + (6 x SH)	
EM45-05	(2 x FL) + (4 x FH)	
EM2-01	(4 x SL) + (4 x SH)	
EM1-0X	(4 x SL) + (4 x SH)	
EM38-14	2 x SH	
EM38-03	(4 x FL) + (4 x FH)	

GLASS / CAM

Code Kod	Drawing Çizim	Quantity (pcs-m) Kesim (Paket)	Dimensions (mm) Boyutlar
Glass Cam		2 pcs/adet	GL = SL - 79
			GH = SH - 112

ACCESSORIES / AKSESUARLAR

Code Kod	Description Açıklama	Quantity Miktar	Picture Resim
EM38-32	Pulley With 2 Wheels Sürme İkili Rulman (120 kg)	4 pcs/adet	
EM38-91	Embedding Handle and striker Havuz Kol ve Karşılığı	2 set/takım	
EM38-23	Stopper Stoper	4 pcs/adet	
EM38-22	Sash Stability Adapter Titreşim Takozu	4 pcs/adet	
EM38-512	Cover Clip Adaptör Kapagı	2 set/takım	
EM38-25	Weather strip Hava Kesici	2 pcs/adet	
EM38-211	Support Profile Cap Takviye Kapağı	2 set/takım	
EM38-411	Support Profile Cap Takviye Kapağı	2 set/takım	

Cutting diemensions for other typologies, please contact with us.
Diğer açılım tipleri kesim ölçüleri için lütfen irtibata geçiniz.

Produced by

KURTOĞLU BAKIR KURŞUN SAN. A.Ş.
İstasyon Mah. Akbayır Mevkii Kümesi No: 81
Velimeşe - Çorlu 59851 Tekirdağ / TÜRKİYE
T: +90 282 684 70 00 F: +90 282 684 70 01
www.kurtogluas.com kurtoglu@kurtogluas.com

LorenzoLine®
aluminium profile system